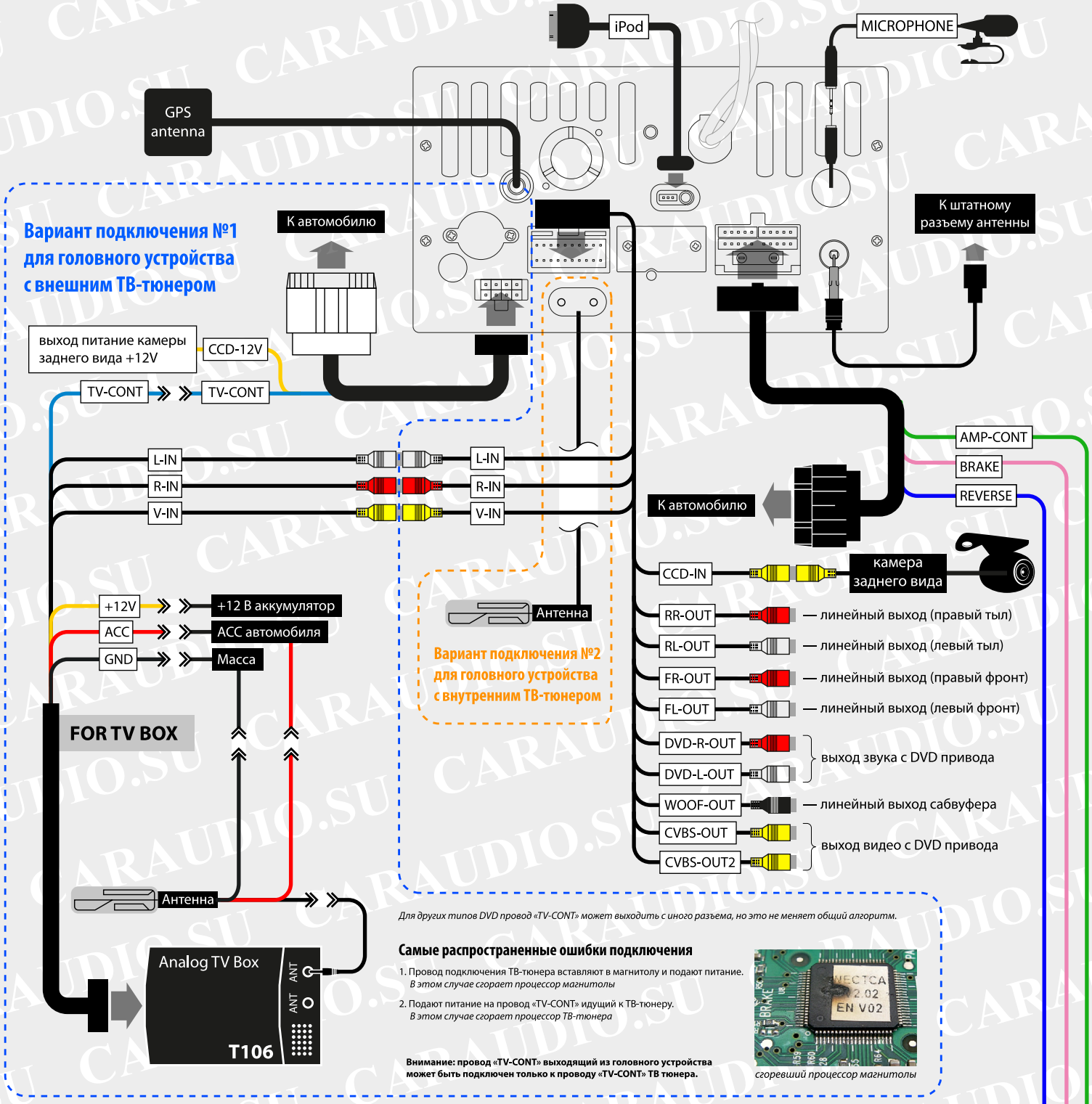Схема подключения штатного головного устройства для автомобиля Kia Soul, Seed