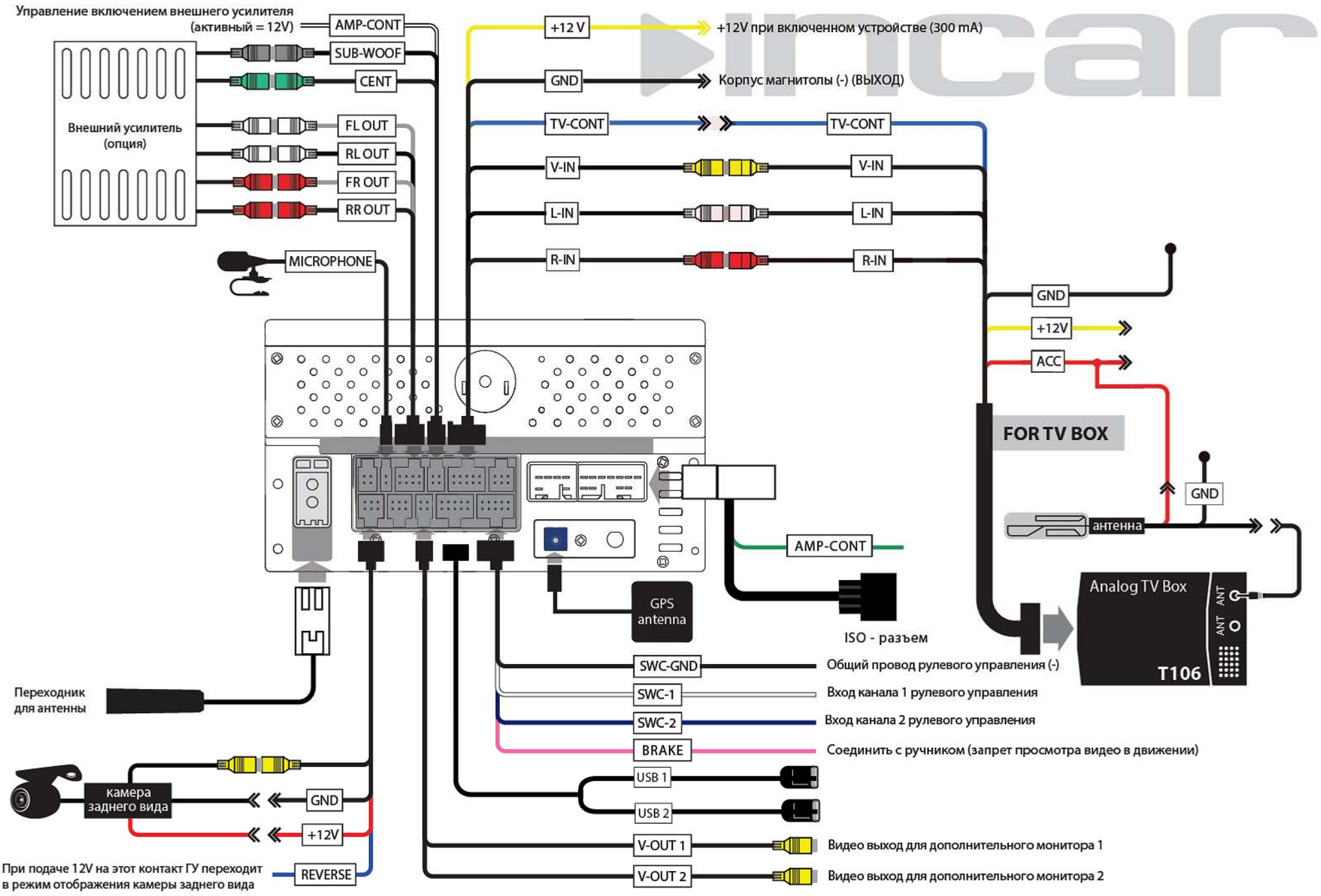СХЕМА ПОДКЛЮЧЕНИЯ УНИВЕРСАЛЬНОГО ГОЛОВНОГО УСТРОЙСТВА CHR-9780